meublentub



dvo_

Humanscale | AUTHORISED RETAILER



Table des matières

À propos de nous — page 3

Humanscale — page 5

Sièges de Bureau — page 13

Banquettes — page 33

DVO — page 37

Bureaux de Direction — page 55

Bureaux Cadres — page 65

Bureau Opérateur — page 76

Bureaux Call Center — page 81

Tables de Réunion — page 87

Comptoirs d’accueil — page 96

Tables basses — page 101

Meubles de rangement — page 104

Salons de bureau — page 113

Collectivités — page 131

Chaises pour ateliers — page 138

Finitions et accessoires — page 139

À propos de nous

Depuis 1960, Meublentub conjugue tradition et innovation pour s’imposer comme la référence du mobilier de bureau en Tunisie. Entreprise familiale fondée sur des valeurs de transmission et d’engagement, Meublentub cultive depuis plus de 60 ans un savoir-faire précieux, transmis de génération en génération.

Fidèles à notre héritage tout en étant tournés vers l’avenir, nous mettons à votre service une équipe jeune, créative et passionnée, experte dans la conception et l’aménagement d’espaces de travail sur mesure.

Alliant design, fonctionnalité et durabilité, nous vous accompagnons dans tous vos projets, du plus ambitieux au plus intimiste, avec des solutions pensées pour durer et s’adapter à vos besoins.

Faites confiance à l’expérience d’une maison familiale tunisienne pour transformer votre environnement professionnel, à Tunis et partout en Tunisie.

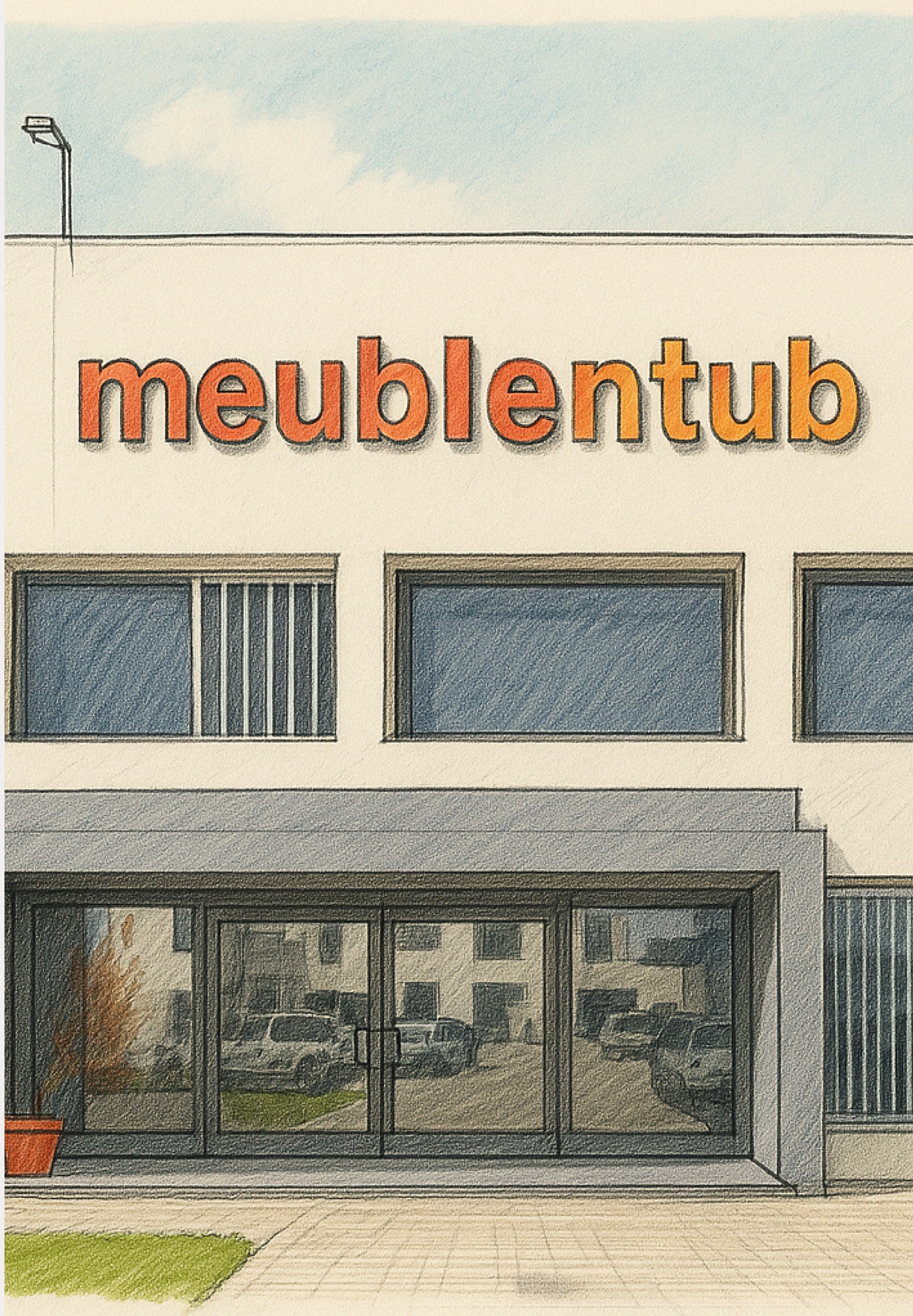

Notre mission

Chez Meublentub, notre mission est de transformer chaque espace en un lieu fonctionnel, harmonieux et à votre image. Spécialistes de l’aménagement d’espaces professionnels, nous vous accompagnons de la conception à la réalisation grâce à notre équipe d’architectes d’intérieur.

Nous proposons des solutions sur mesure, en adaptant chaque mobilier aux contraintes et aux spécificités de vos lieux. Qu’il s’agisse de créations personnalisées ou d’agencements complets, nous mettons notre savoir-faire au service de vos projets pour allier esthétisme, confort et efficacité.

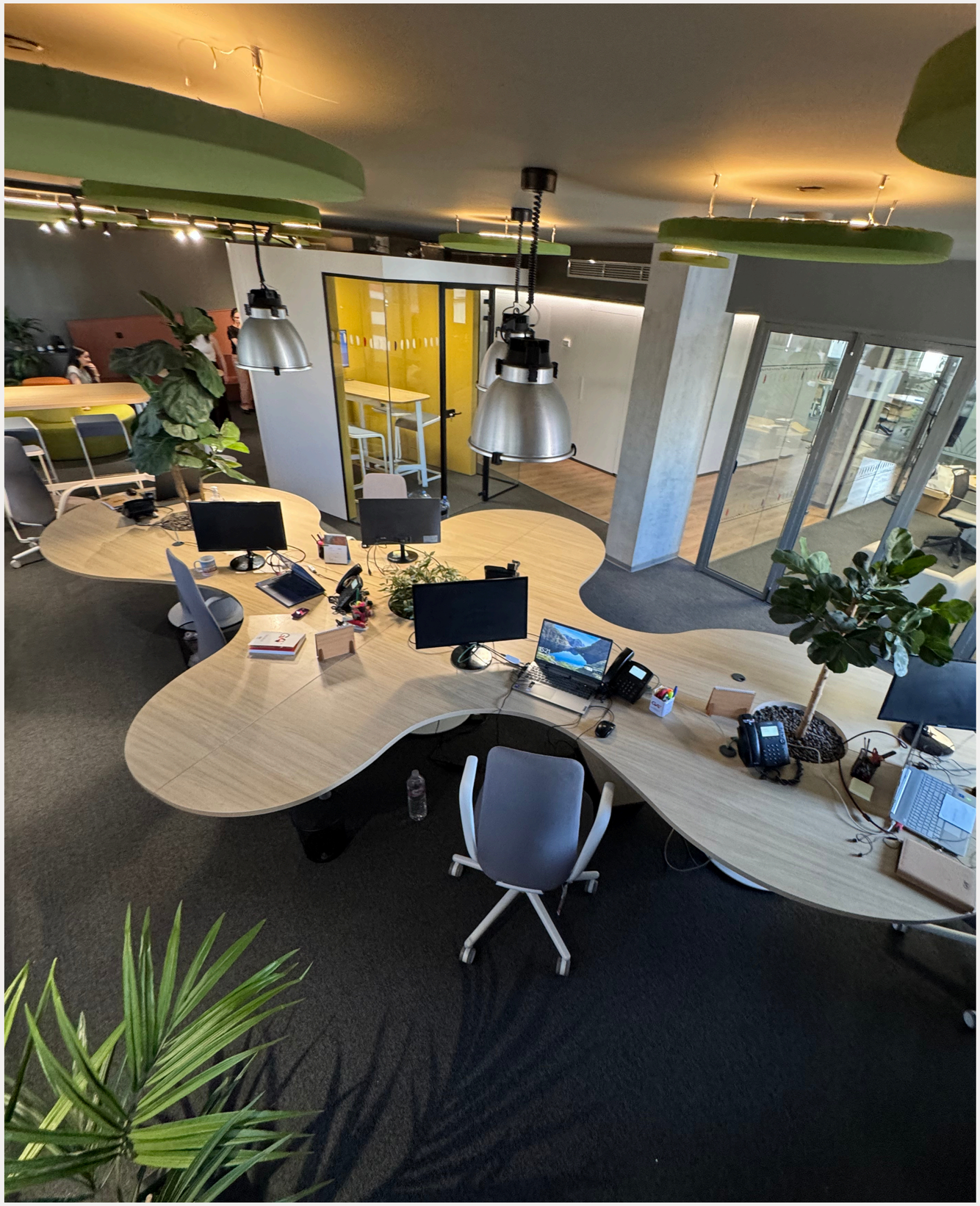



GARANTIE 15 ANS

Humanscale®

AUTHORISED RETAILER

Diffrient World

Design by Niels Diffrient











Diffrient Smart

Design by Niels Diffrient





Humanscale | AUTHORISED RETAILER

Freedom Headrest

Design by Niels Diffrient









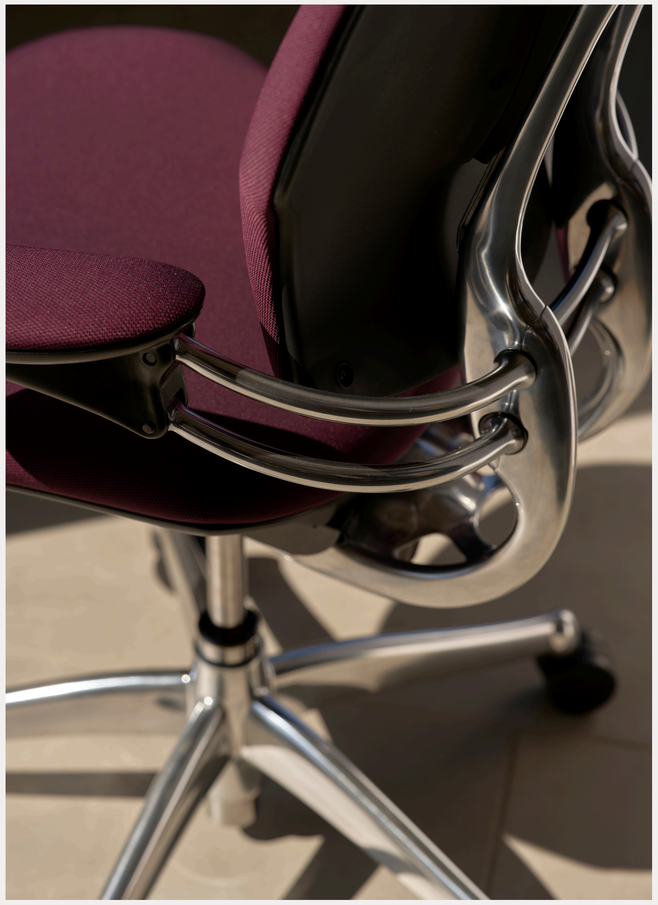

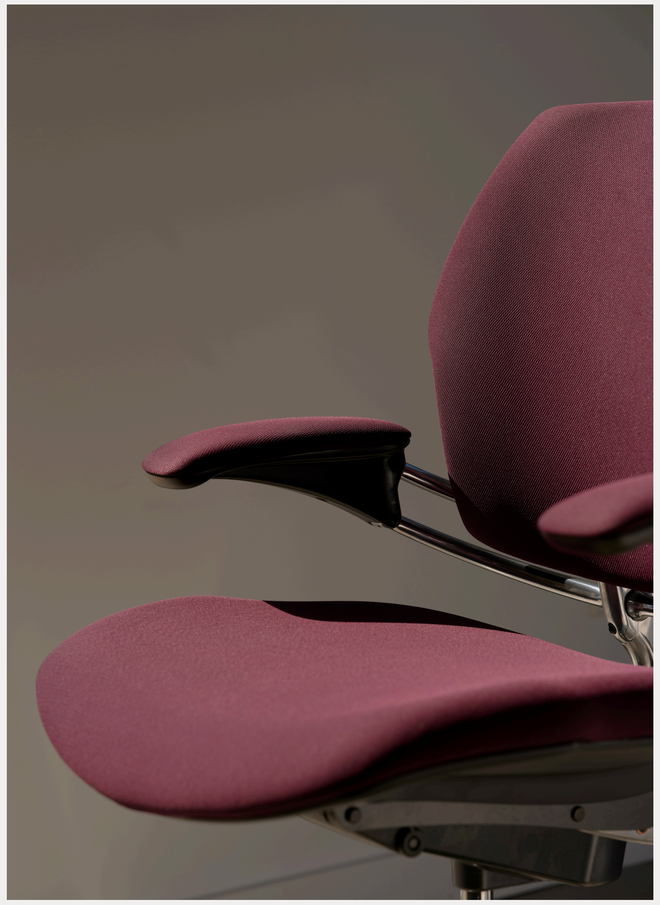

Freedom Task

Design by Niels Diffrient



Path™

by Humanscale®

A Path For Every Body











Diffrient Occasional

Design by Niels Diffrient



Liberty

Design by Niels Diffrient







SIÈGES DE BUREAU





Of Course



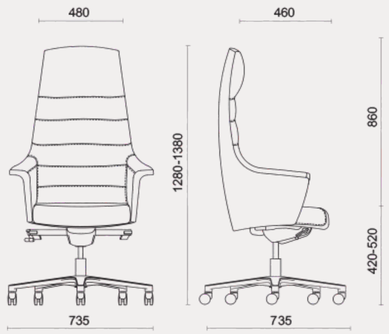

Direction



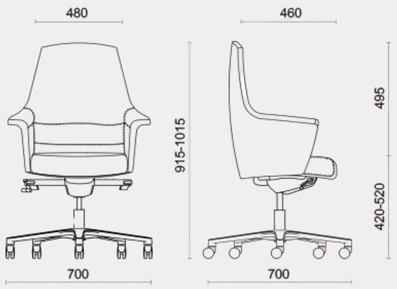

Visiteur



Sit It



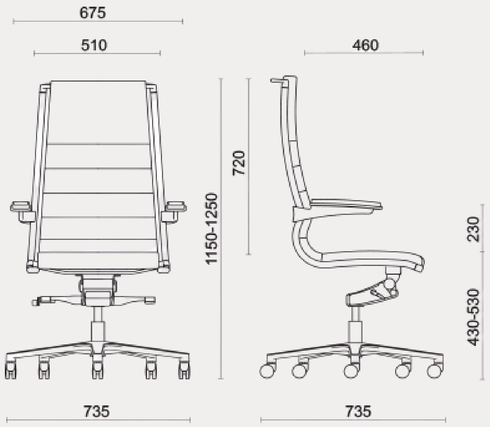





New Derby

GARANTIE 5 ANS





Direction



Visiteur

sitland

Spirit Air

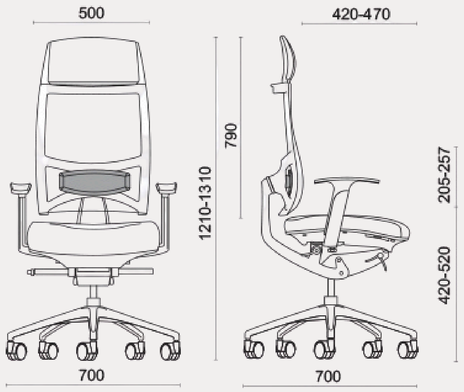







Team Strike



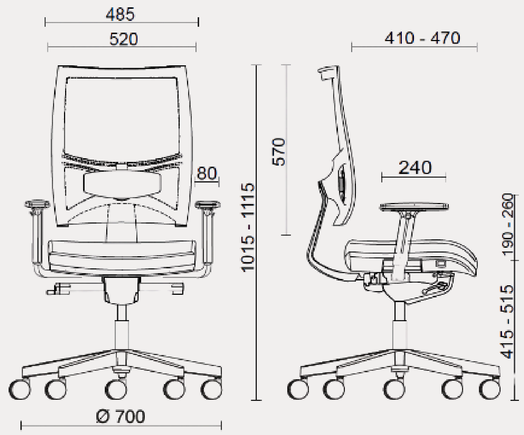

Ten Up



Direction



Visiteur



Skin



Visiteur



Direction



Matrix

GARANTIE 10 ANS



Visiteur



Direction

Glamour








BAUHAUS
FRANK GEHRY

Olive





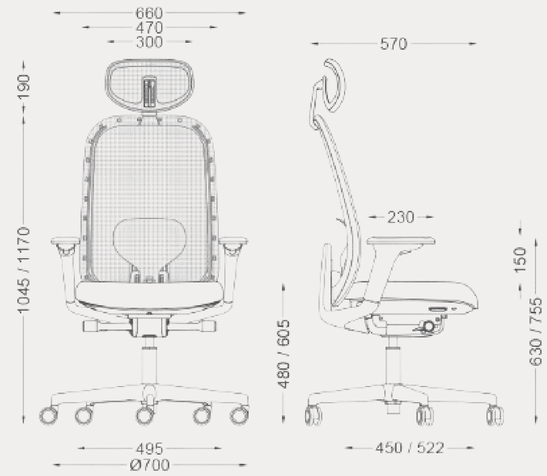
660
470
300
190
1045 / 1170
495
Ø700
570
230
150
480 / 605
630 / 755
450 / 522

Clever Plus



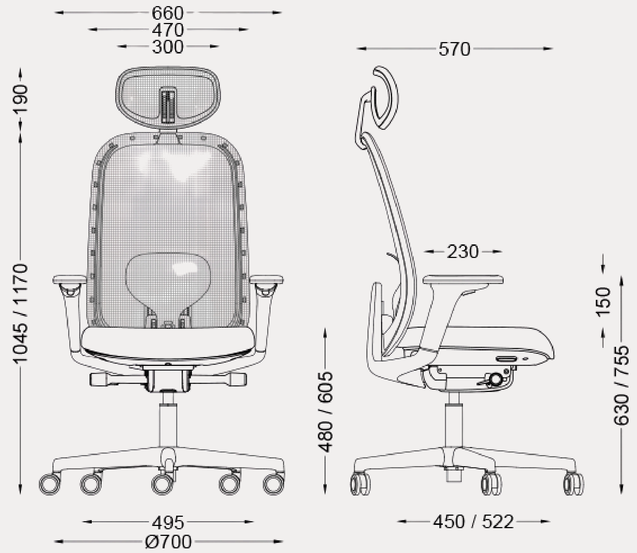
660
470
300
190
1045 / 1170
495
Ø700
570
230
480 / 605
150
630 / 755
450 / 522

SIÈGES VISITEUR



Passe Partout

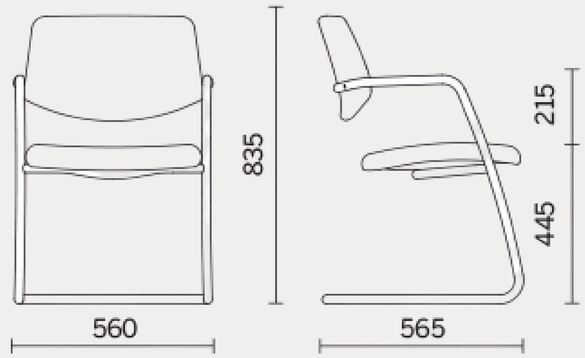

GARANTIE 10 ANS







Ciao

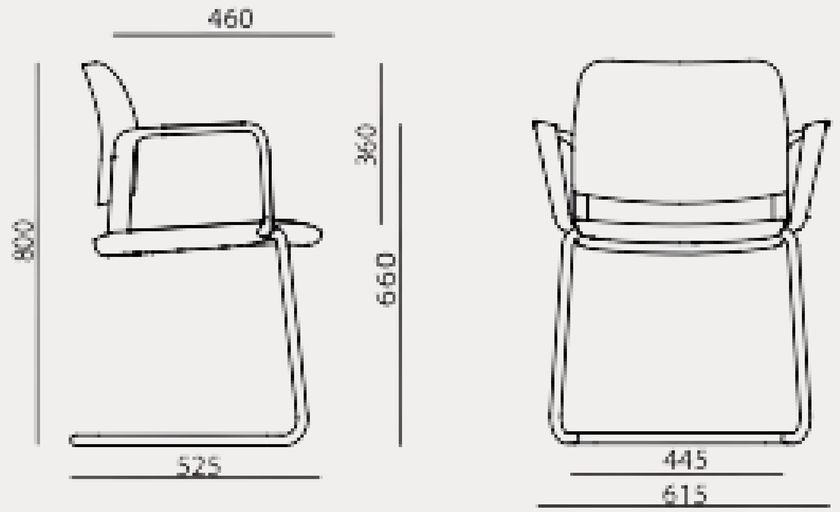





Sit It



Urban Mesh

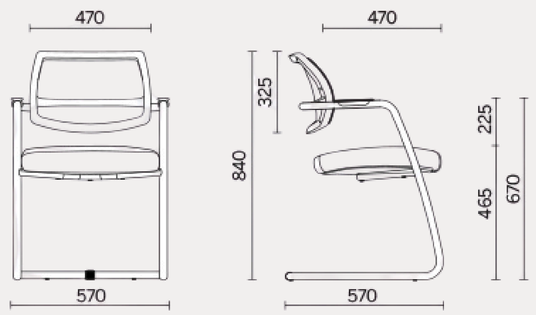





Dream





Milk



Team



Avec accoudoirs



Avec écritoire



Sans accoudoirs

Multi



Avec accoudoirs



Sans accoudoirs

Puro



Structure blanche



Structure noire

BANQUETTES D’ATTENTE

Sigma





Yuka



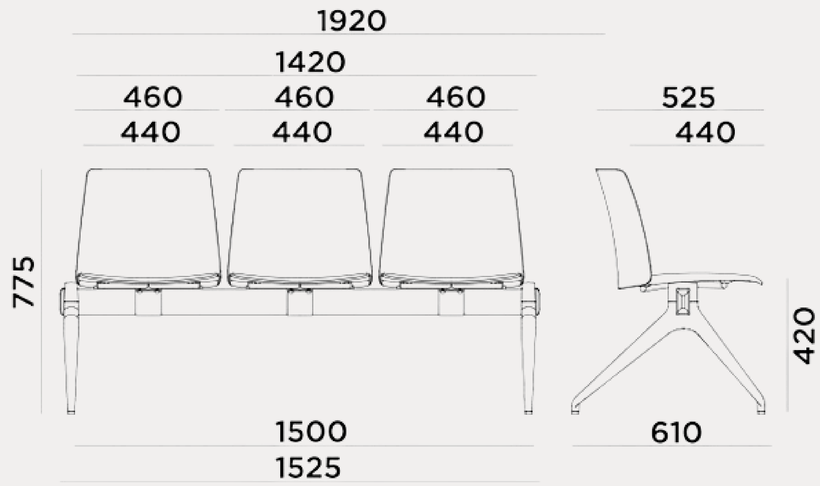

Renova



meublentub

GARANTIE 10 ANS

dvo_



Bureau modèle Vigo









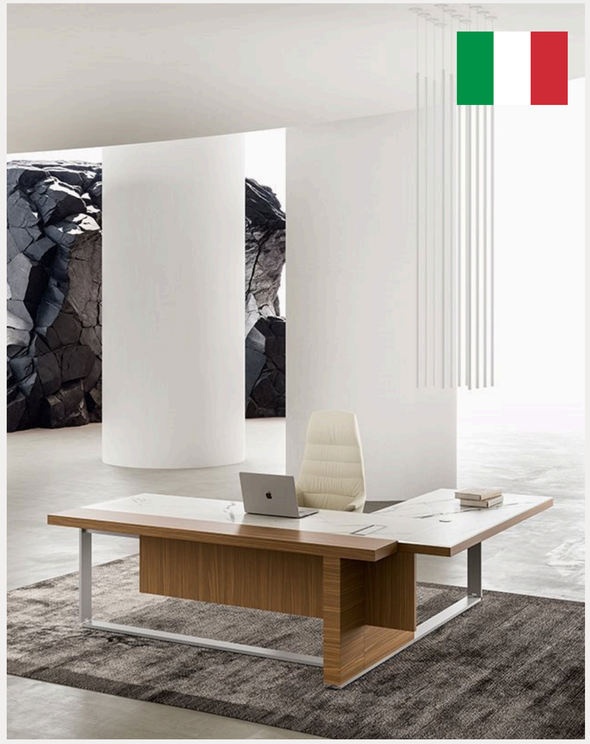





*Le **DV913 VIGO** est un système d'aménagement directionnel qui allie technologie, confort et design affirmé. Conçu comme une œuvre architecturale à échelle réduite, il se distingue par ses volumes marqués, ses structures élégantes et le contraste sculptural entre piétement et cadre en aluminium.*











Bureau modèle Noto



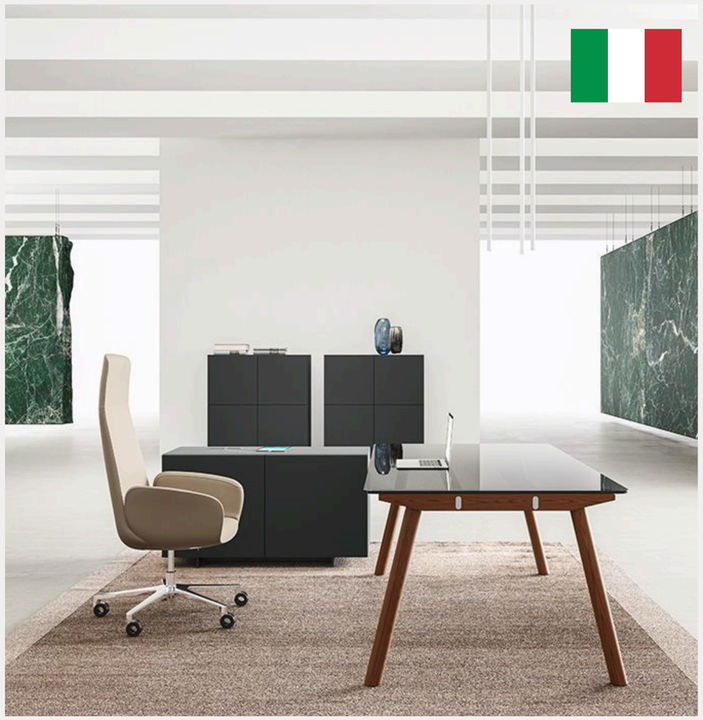









La collection NOTO, signée Enzo Berti, réinvente la table sur piétement chevalet. En bois massif, elle se décline en version rectangulaire ou ronde, avec plateau en grès, verre ou bois pour s'adapter à tous les styles.

Bureau modèle Knot

dvo_



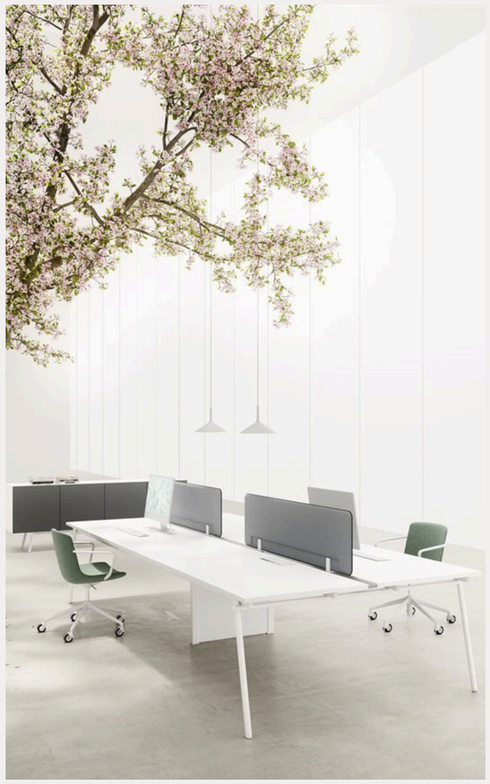









*La collection "**Knot**" crée un lien formel entre des meubles aux fonctions variées, en s'appuyant sur un langage structurel commun. Le point de jonction entre éléments verticaux et horizontaux en est la signature.*





Bureau modèle DV910 Oxford

Le DV910 Oxford est un système directionnel modulable alliant bureaux, rangements et tables de réunion. Son design géométrique et ses finitions élégantes, comme les inserts effet cuir, offrent une esthétique à la fois sobre et sophistiquée.



















dvo_









Bibliothèque modèle DV528 Kyn

dvo_





__DV528-Kyn__ est un système modulaire durable pensé pour organiser et structurer l'espace de bureau. Facile à assembler et reconfigurer, il offre de nombreuses solutions avec peu d'éléments, pour un usage flexible, évolutif et recyclable.








MARC HOM
JACQUES HELLEU
CHANEL


LOUIS VUITTON
MARC HOM
TOM FORD


WEDON FASHION


FASHION NOW 2
STYLE BOOK II
TOM FORD
PATRICK DEMARCHELIER
VANITY FAIR 100 YEARS
WEDON FASHION

Bureau modèle DV802 Pag Wood



*Le système de bureau **DV802 - PAG** devient l'outil modulaire et informel pour organiser et vivre l'espace de bureau d'une nouvelle manière, dans le but de créer un sens de cohésion, en se reconnectant à la nature et à ses éléments.*





dvo_





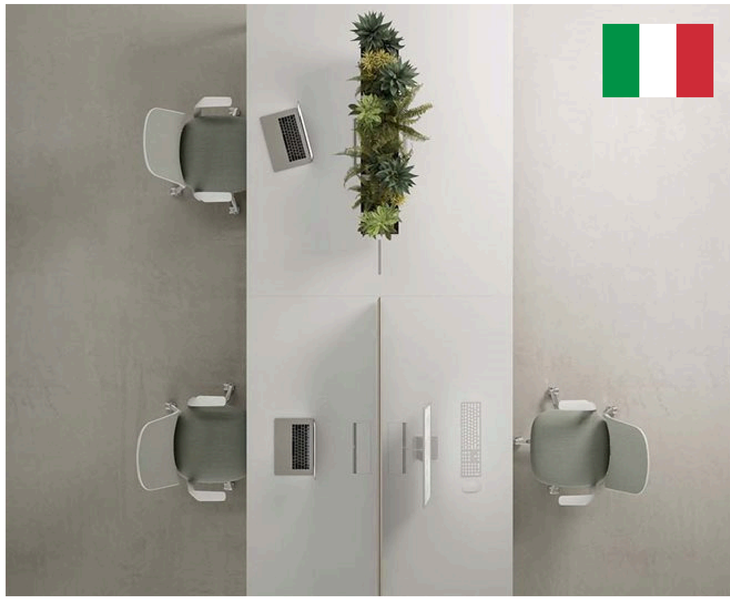

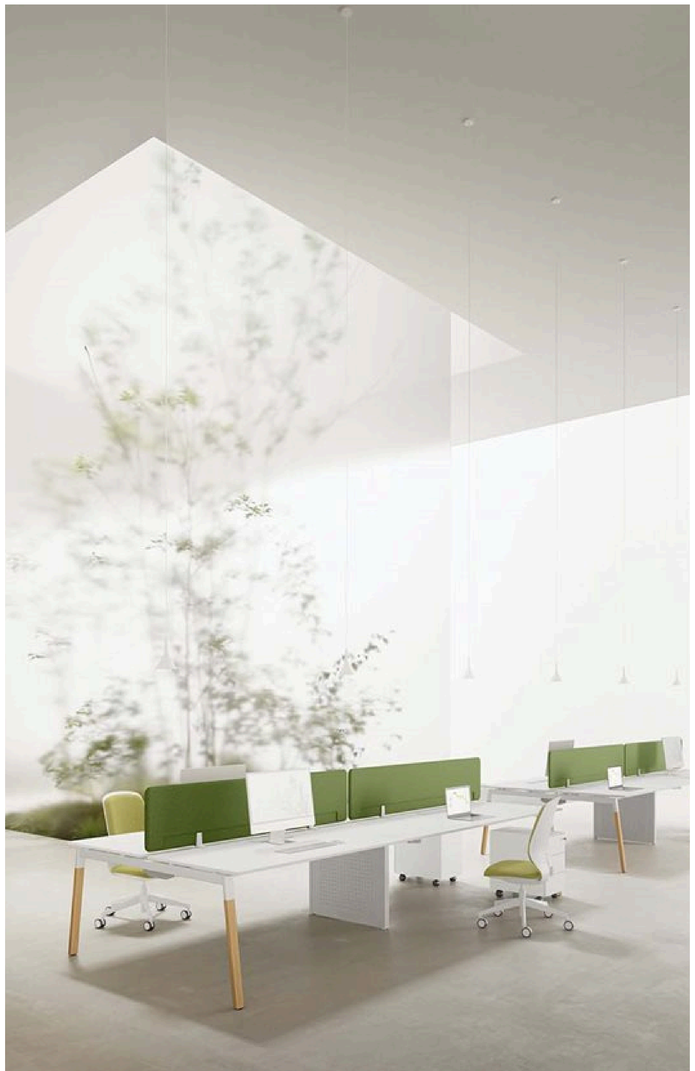

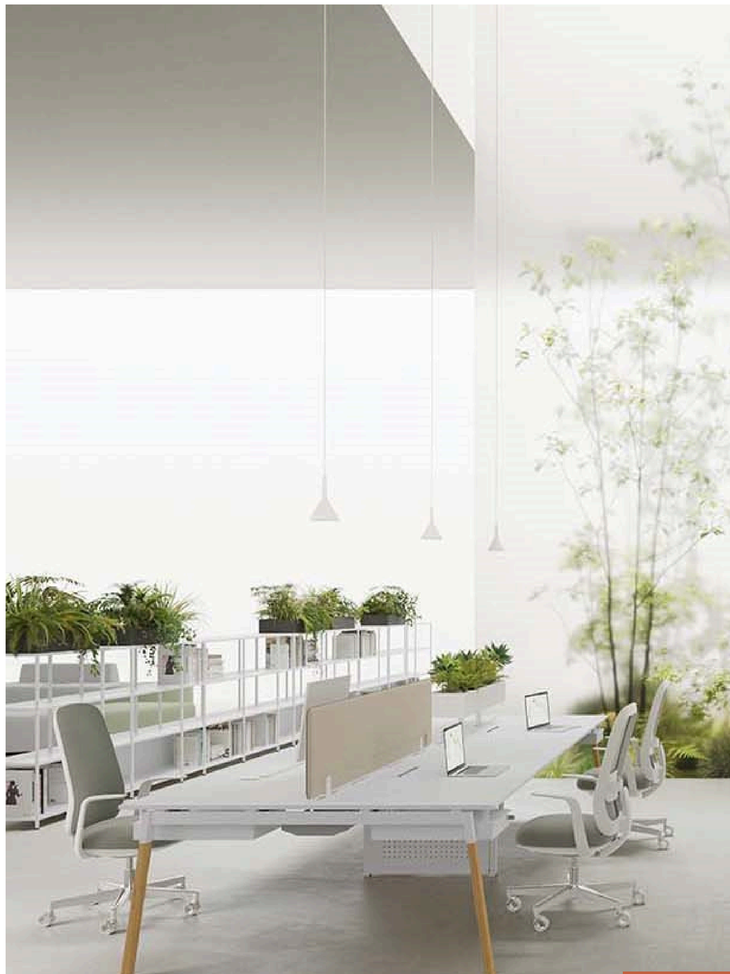

Bureau modèle DV401 E-Media

Le module d'ameublement module multimédia destiné pour la communication vidéo, salles de conférence, réunions espaces de réunion et de travail en groupe et le travail en groupe a été créé pour satisfaire le besoin de communiquer et faire en sorte que plus de gens interagissent plusieurs personnes simultanément, même dans des lieux différents.







Bureau modèle Dakar

dvo_







La ligne DAKAR séduit par son design léger et élégant. Ses pieds coniques, disponibles en blanc, chromé ou anthracite, s'accordent à plusieurs finitions de plateau, dont le chêne foncé. Modulable, elle s'associe aisément à d'autres éléments de direction pour un espace personnalisé et harmonieux.

GARANTIE 10 ANS













BUREAUX DE DIRECTION

Bureau modèle Mickael

*L'ensemble de direction **Mickael** allie élégance contemporaine et fonctionnalité. Son large bureau en stratifié finition Toscana, soutenu par une structure métallique disponible en bleu nuit ou en gris, ainsi qu'un cache-jambe assorti, offre un espace de travail confortable et raffiné. Le meuble bas coordonné, accompagné de la table basse du même design, crée un ensemble harmonieux, idéal pour les environnements professionnels haut de gamme.*



Bureau modèle Boss

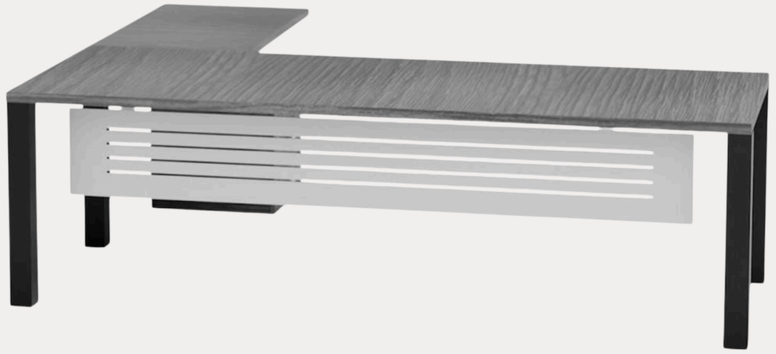

*L’ensemble **Boss** propose une esthétique sobre et professionnelle, idéale pour un espace directionnel moderne. Le bureau principal en stratifié chêne griffé, associé à un retour fonctionnel doté de rangements et d’un cache-jambe métallique, offre un poste de travail structuré et confortable. La table basse coordonnée vient compléter l’ensemble avec élégance, créant un environnement harmonieux et parfaitement cohérent.*







Bureau modèle Oxford

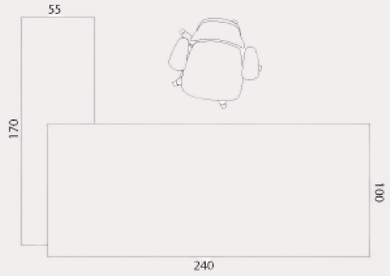

*Avec **Oxford**, l'espace de direction gagne en caractère et en cohérence. Le bureau principal, doté d'un plateau bicouleur en finitions Noyer Pérenne et Taupe, intègre un retour pratique comprenant une tablette mobile et des rangements discrets. La bibliothèque assortie ainsi que la table basse coordonnée prolongent cette esthétique chaleureuse et soignée, créant un ensemble homogène et parfaitement structuré.*



Bureau modèle Portofino



*Le modèle **Portofino** apporte une ambiance chaleureuse et contemporaine au bureau de direction. Réalisé en stratifié Chêne Odéon, il offre un large plateau robuste et élégant, soutenu par une conception soignée. Le retour suspendu intégré, équipé de deux tiroirs dont un verrouillable, permet de garder documents et effets personnels à portée de main tout en restant parfaitement ordonnés. Cet ensemble séduit par son esthétique bois affirmée et sa fonctionnalité discrète.*

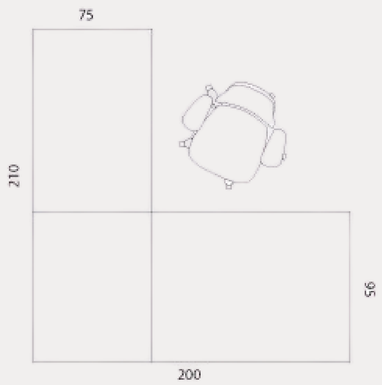







Bureau modèle Neo



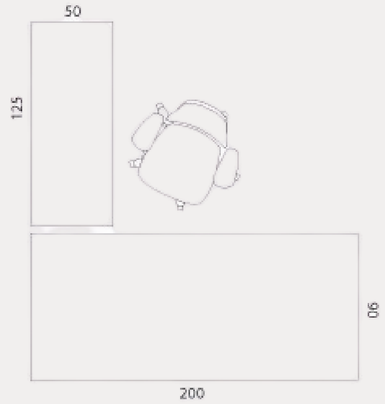

Bureau modèle Lagoon

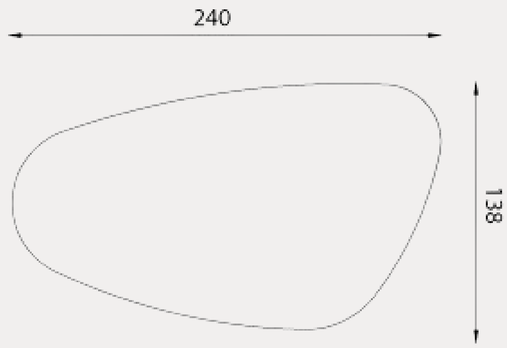

Bureau modèle Infinity



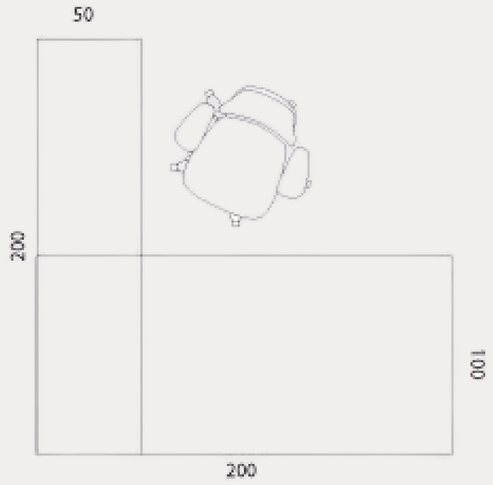





Bureau modèle Liberty



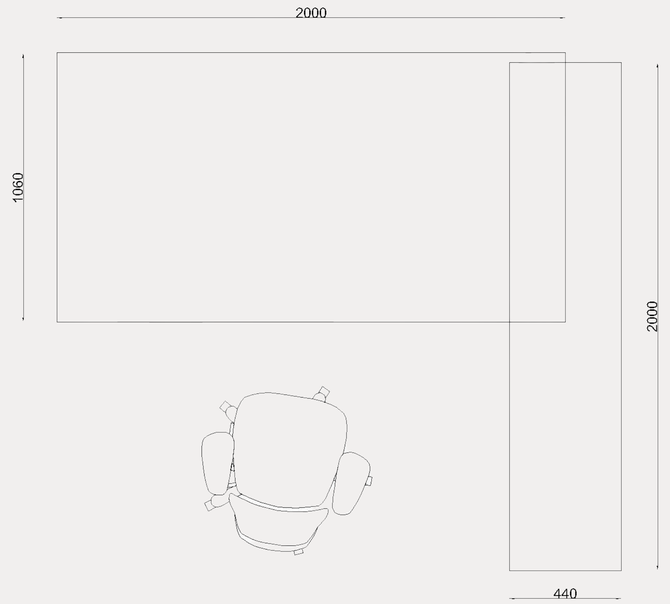

Bureau modèle Twenty



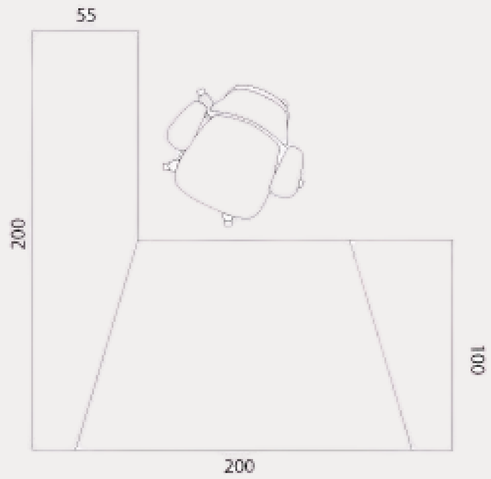







BUREAUX POUR CADRE

New Step

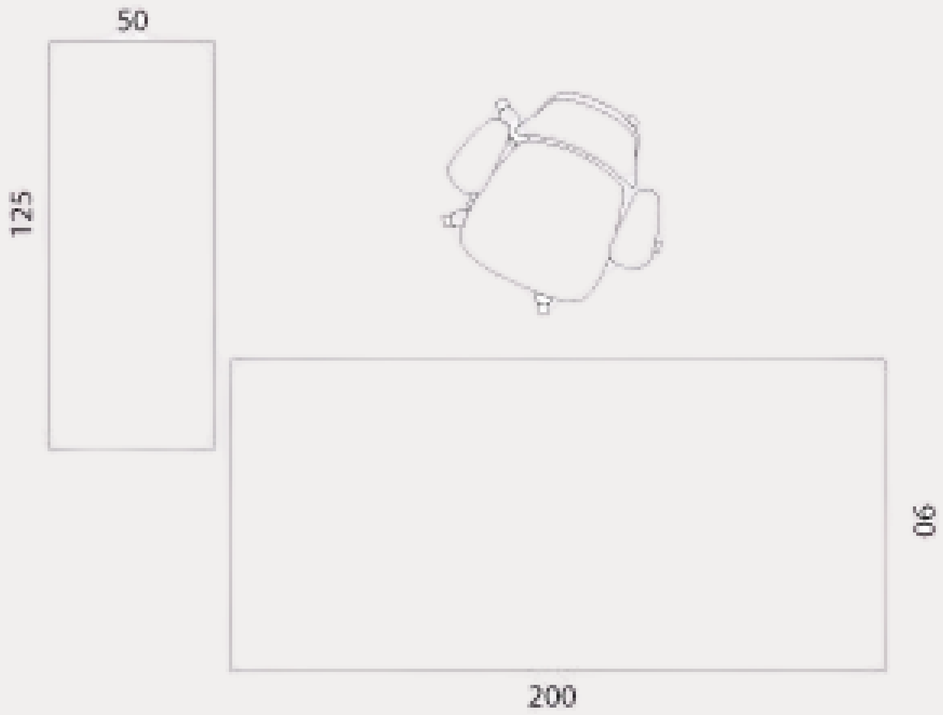





Brooklyn





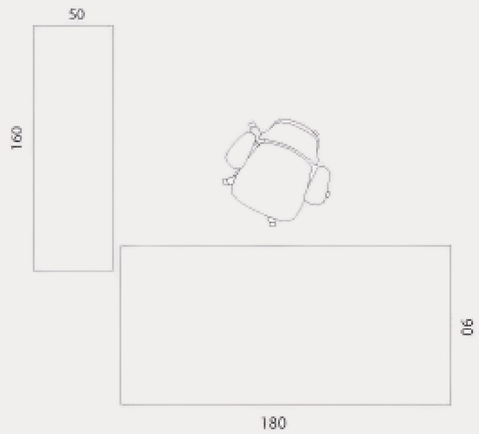





Snow



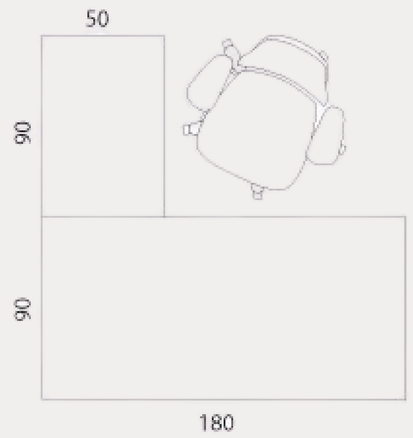



Star Glass

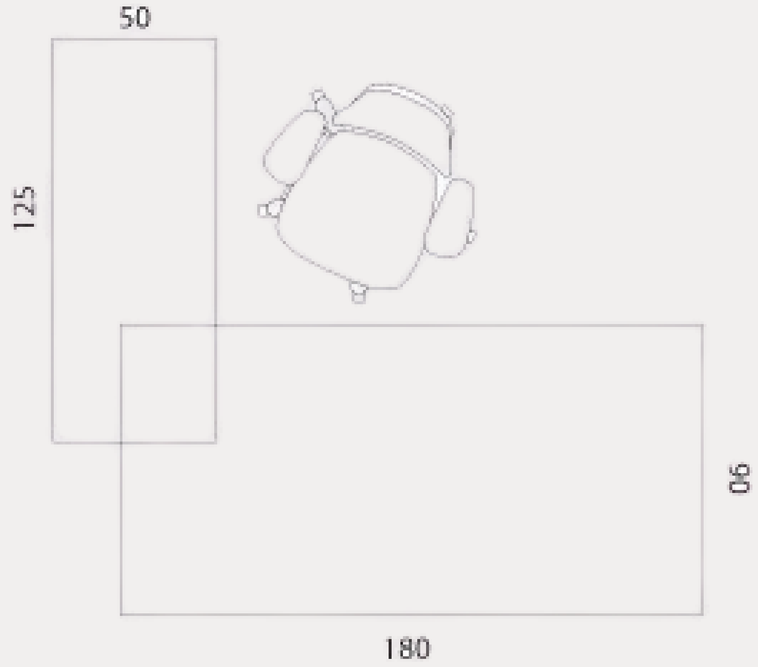









Glass Light

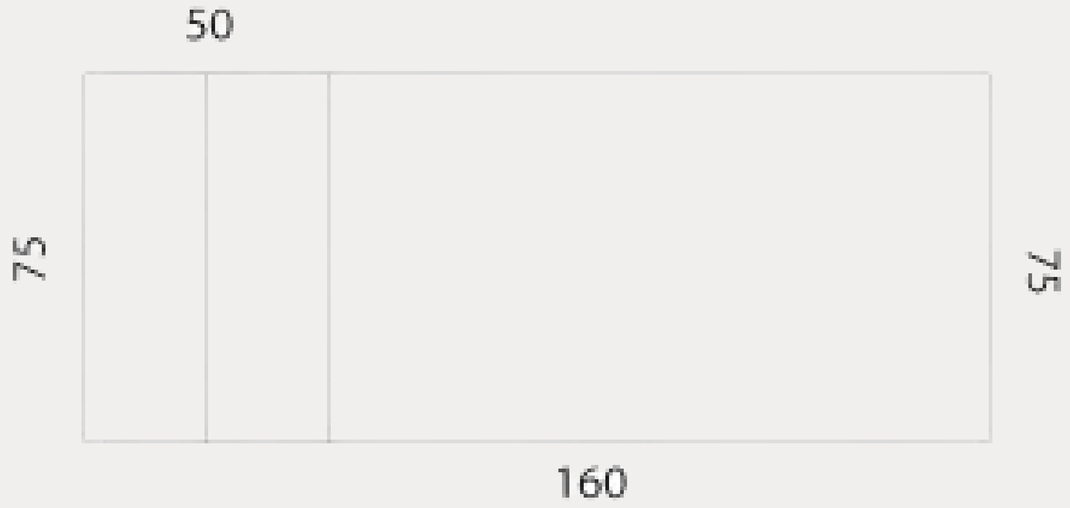

Wood Glass

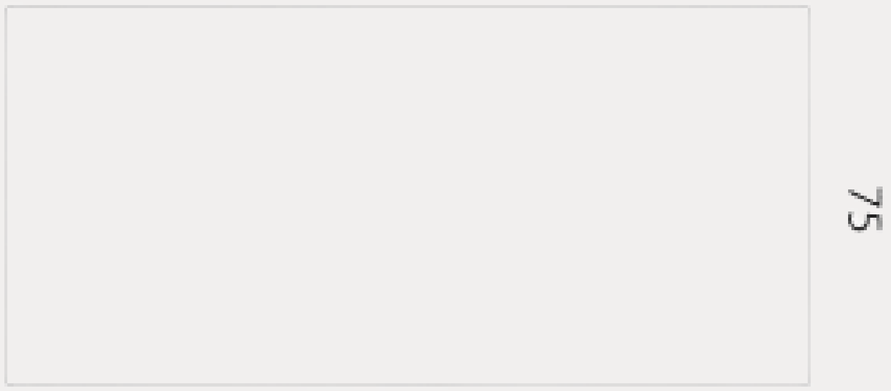



Starwood

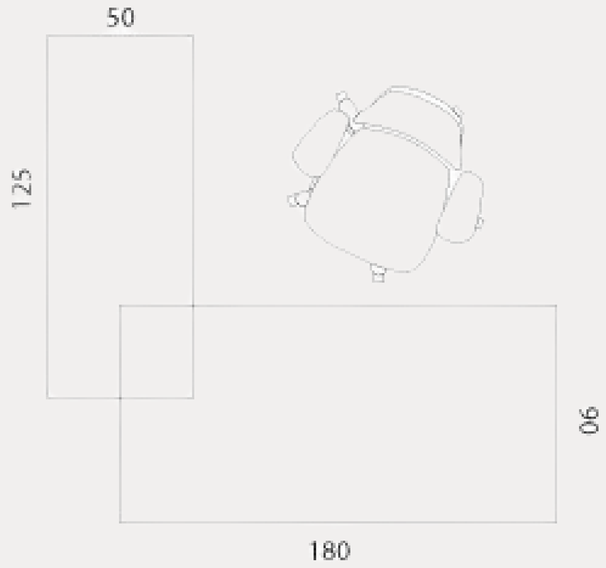





Starbridge

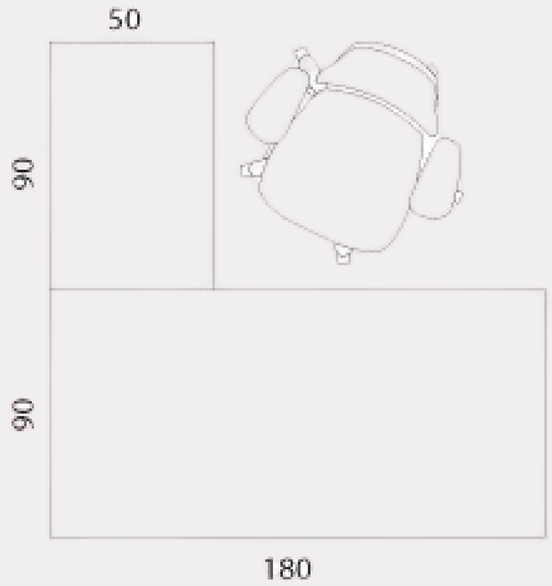

Lazer





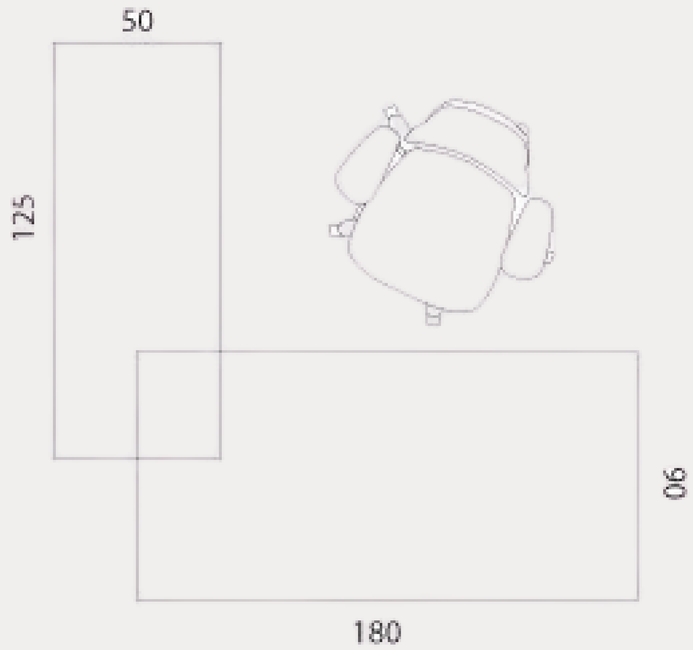

Laguna



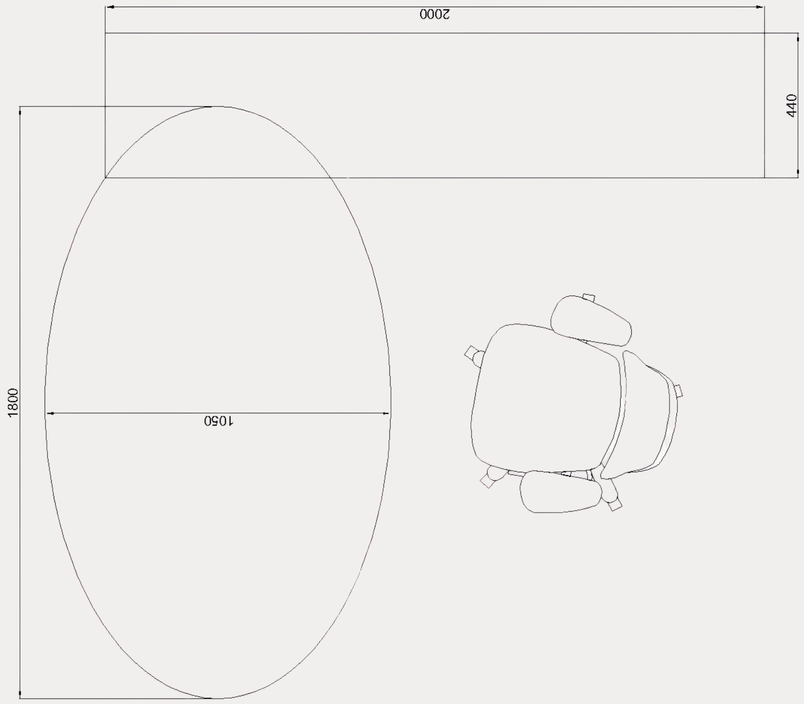





Brooklyn Wood



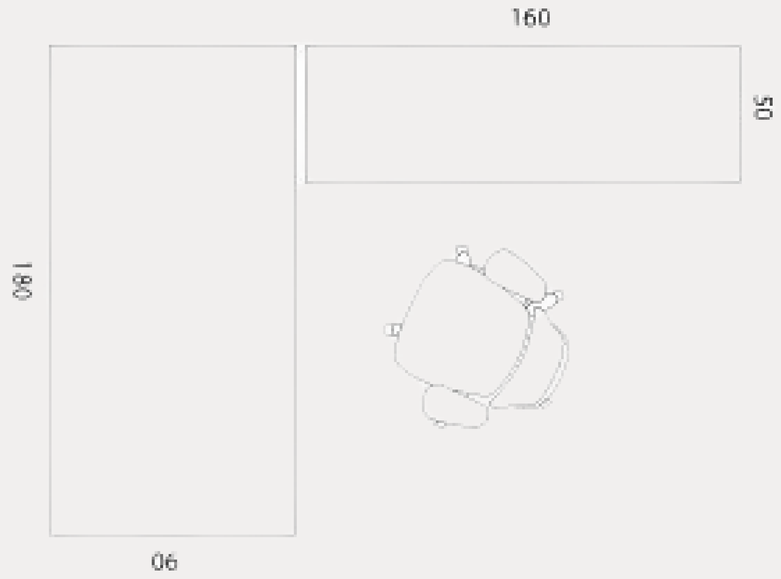



Alliance





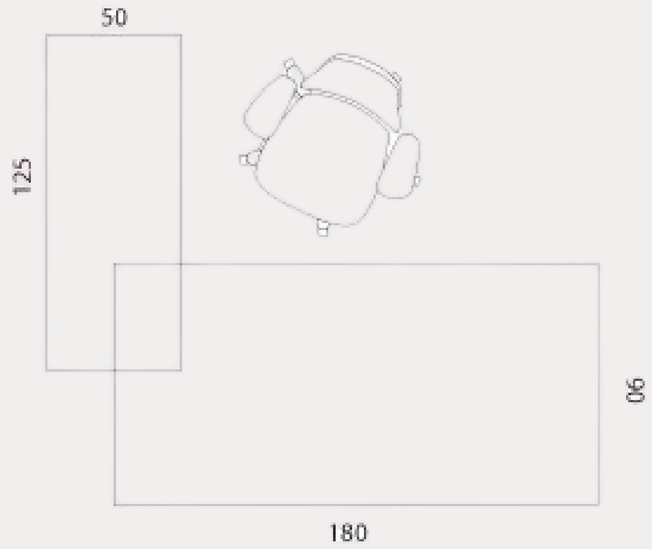

BUREAUX POUR OPÉRATEURS

BipBop



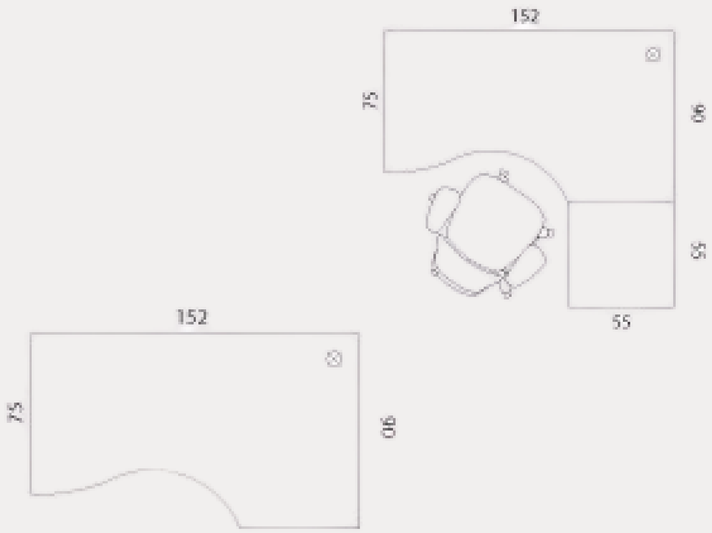

Bridge





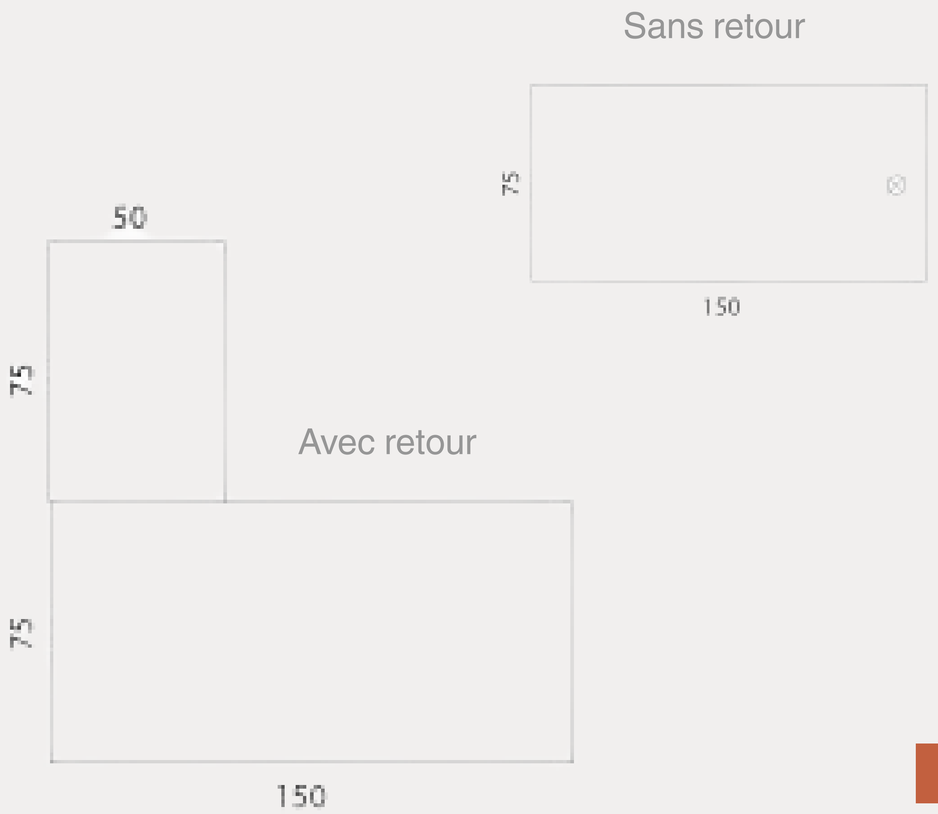

Inclina

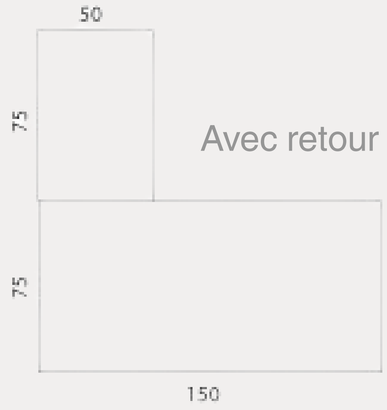

Avec retour

Sans retour

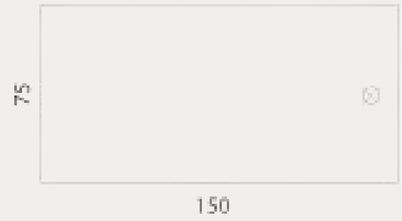



Open



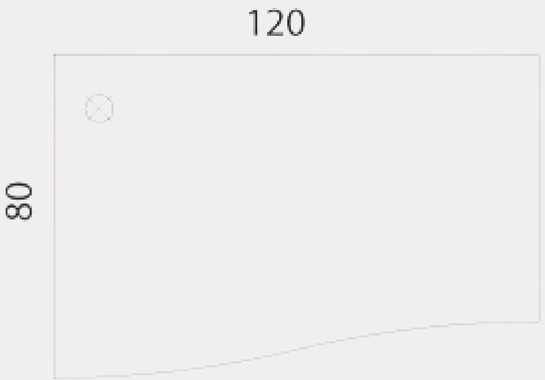

BUREAUX POUR CALL CENTER

Bianco

Ensemble de 4 Positions





BipBop

Ensemble de 4 Positions

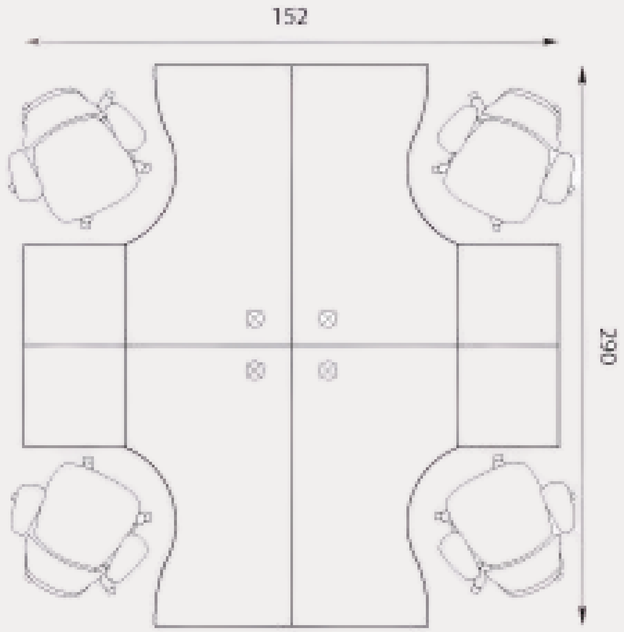



Bridge

Ensemble de 4 Positions







Inclina

Ensemble de 4 Positions









Open

Ensemble de 4 Positions

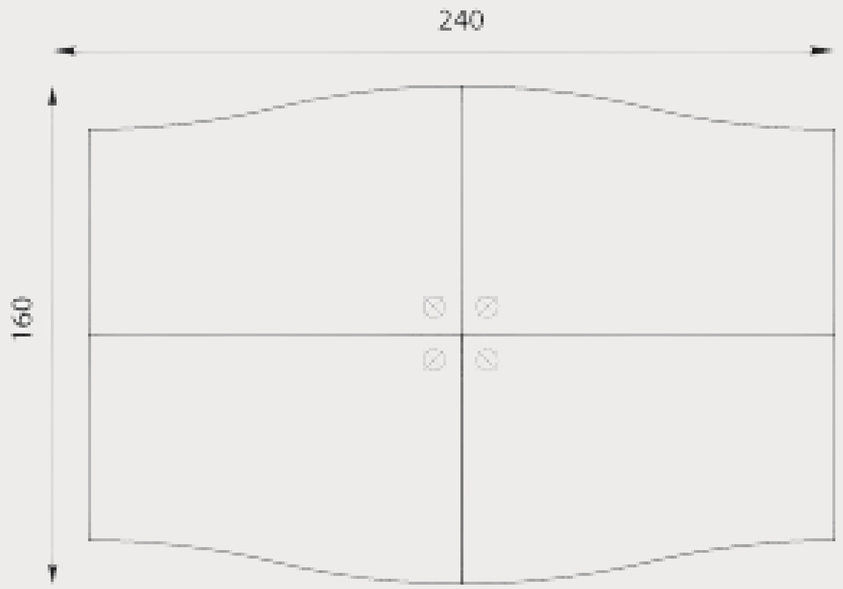

TABLES DE RÉUNION

Millenium



Pensée pour les espaces de direction et les salles de réunion d’envergure, la table **Millenium** se distingue par sa prestance et son design soigné. Ses plateaux en MDF revêtus de PVC offrent une surface élégante et durable, simple à entretenir au quotidien. Le piètement en MDF habillé de similicuir apporte une note haut de gamme, renforcée par une bande centrale également en similicuir intégrant des passe-câbles pour une organisation discrète des connectiques. Avec ses dimensions généreuses (L 3,60 m x P 1,60 m), elle crée un véritable espace de travail collaboratif, confortable et structuré.

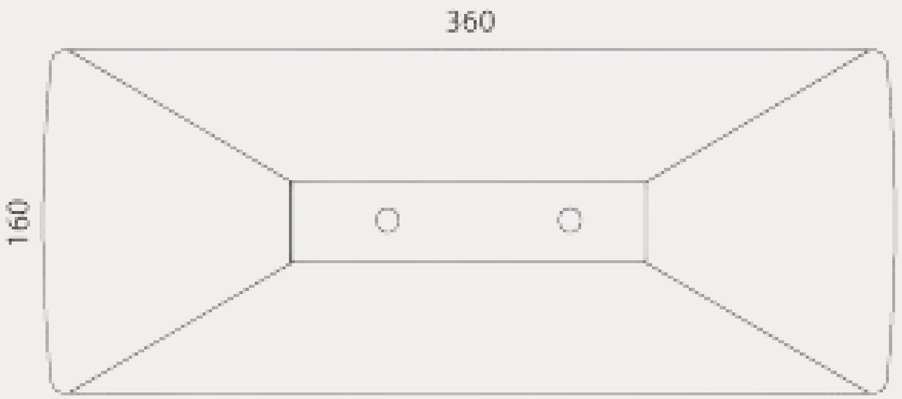



Lagoon

Avec son plateau ovale en bois stratifié finition Chêne Brossé, la table **Lagoon** crée immédiatement une atmosphère accueillante et élégante. Son design met en valeur l'aspect naturel du matériau, renforcé par une épaisseur de 38 mm et des chants plats en PVC de 2 mm qui apportent finesse et robustesse à la fois. La structure en tube carré 80 x 80 mm, revêtue d'une peinture époxy, assure une excellente stabilité tout en offrant une ligne moderne et sobre. Ses dimensions généreuses (L 2,40 m x P 1,38 m) en font une pièce idéale pour les réunions, les échanges d'équipe ou tout espace nécessitant une table à la fois fonctionnelle et esthétique.



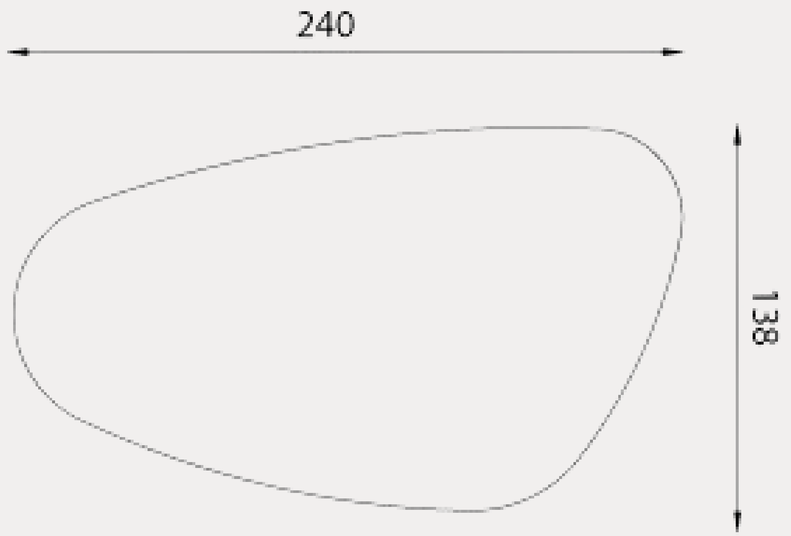

Panarea

La table **Panarea** séduit par son mélange harmonieux de textures et son allure résolument haut de gamme. Ses quatre plateaux en bois stratifié offrent une surface généreuse, idéale pour les grandes réunions ou les espaces de direction. Au centre, une élégante bande en verre sablé vient alléger l'ensemble et apporte une touche contemporaine et lumineuse. L'appui sur deux pièttements en MDF habillés de similicuir renforce son caractère sophistiqué tout en garantissant une stabilité optimale. Avec ses dimensions de 3,20 m par 1,30 m, **Panarea** impose une présence remarquable dans n'importe quel espace professionnel.



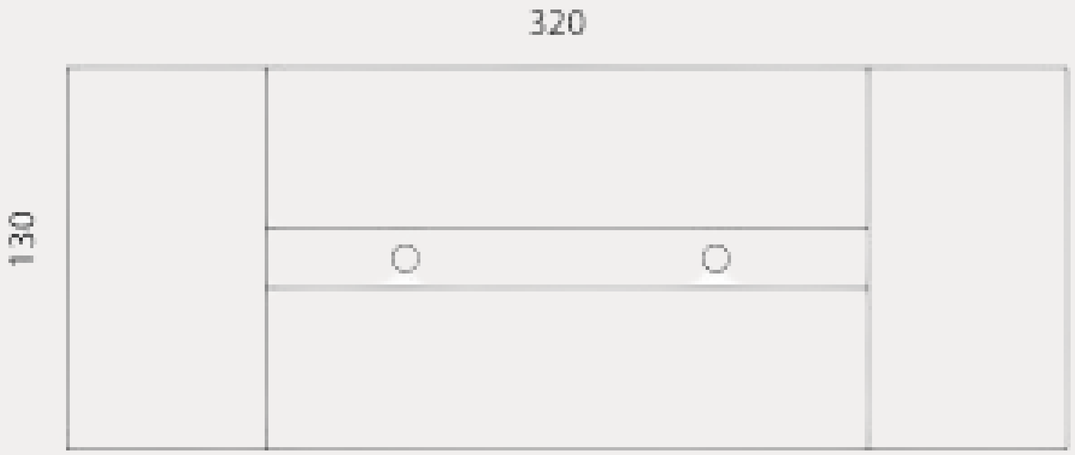



Pedrali

Pensée comme une solution polyvalente pour les environnements professionnels, la table **Pedrali** s’adapte aussi bien aux réunions qu’aux espaces collaboratifs ou aux zones de pause. Son plateau rond en bois stratifié, d’un diamètre de 1,24 m et d’une épaisseur de 25 mm, offre une surface solide, pratique et facile à entretenir au quotidien. L’ensemble est soutenu par un piètement fixe en métal laqué époxy coloris grège, qui apporte stabilité et sobriété tout en conservant une esthétique moderne et discrète.

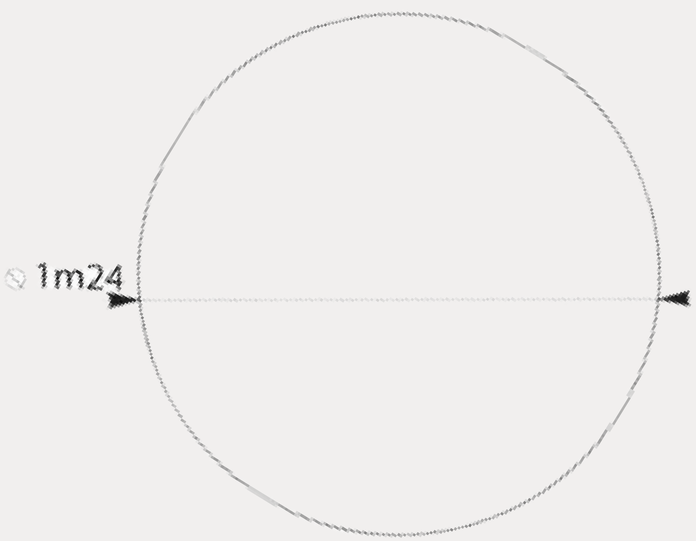

Luna

La table **Luna** séduit par son design épuré et sa légèreté visuelle, idéale pour les espaces de réunion ou de discussion.
Elle est composée d’une dalle en verre clair de diamètre 1,20 m, offrant une surface élégante et lumineuse.
Le plateau repose sur un socle Pedrali à colonne centrale et base circulaire, finition laquée époxy, assurant à la fois stabilité et raffinement.



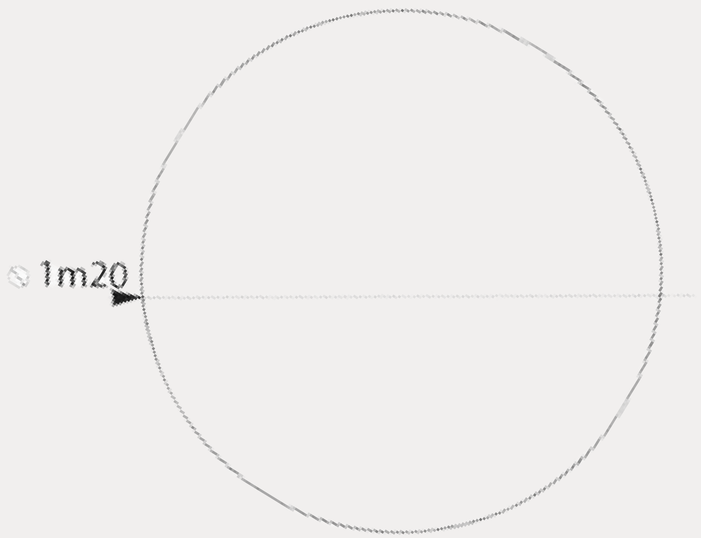

Bermudes

La table **Bermudes** mise sur une esthétique légère et contemporaine grâce à son plateau circulaire en verre clair de 1,20 m de diamètre. Son épaisseur de 12 mm lui confère une présence élégante tout en conservant une grande transparence visuelle, idéale pour moderniser un espace de travail ou une petite salle de réunion. Le plateau est soutenu par un socle en tube rectangulaire 50 x 30 mm, revêtu d'une finition époxy qui garantit solidité et longévité. Une solution à la fois discrète, fonctionnelle et élégante pour aménager des environnements professionnels polyvalents.

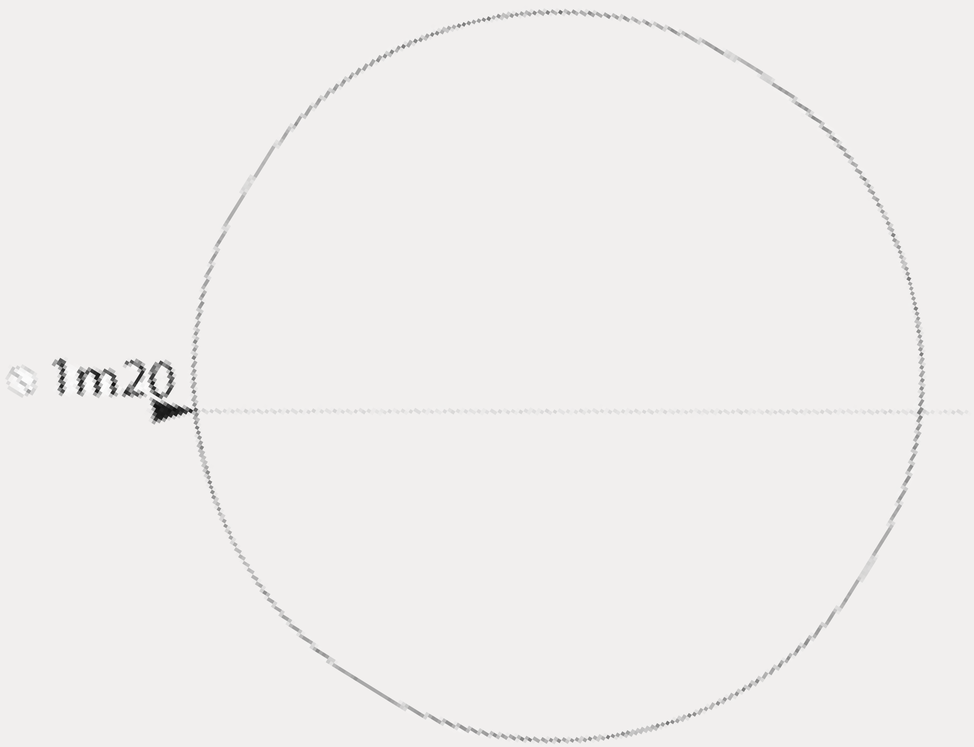







Élios

La table **Elios** apporte une vraie note de modernité dans une salle de réunion grâce à son large plateau ovale en verre clair. Ses dimensions généreuses (2,40 m x 1,10 m) et son épaisseur de 12 mm créent une impression d'espace et de légèreté, tout en laissant passer la lumière. La structure, conçue en tube rectangulaire 60 x 30 mm et habillée d'une finition époxy, soutient l'ensemble avec une grande finesse, sans alourdir le design. L'**Elios** est ainsi une pièce qui allie sobriété et élégance, idéale pour valoriser un espace de direction ou un environnement professionnel soigné.

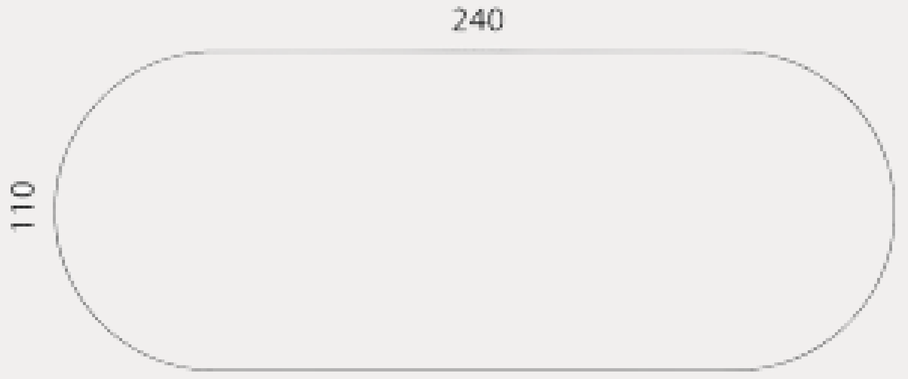

Socle croisé

Avec son design simple et efficace, la table **Socle croisé** trouve facilement sa place dans un espace collaboratif, une zone de pause ou même un coin restauration. Son plateau circulaire en bois stratifié de 1,24 m de diamètre, épaissi à 25 mm et protégé par des chants plats en PVC, offre une surface solide et facile à entretenir au quotidien. La particularité de ce modèle réside dans son piètement croisé en tube rectangulaire 60 x 30 mm, doté d'une finition époxy qui apporte une touche nette et moderne. Un ensemble pratique et esthétique, pensé pour accompagner les usages intensifs des environnements professionnels.

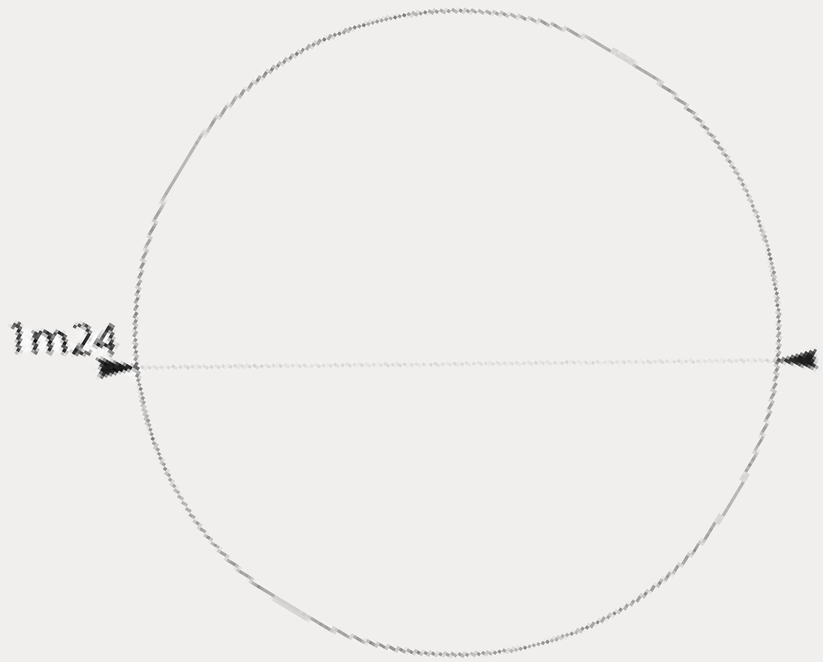

COMPTOIRS D’ACCUEIL

Bull

Le comptoir **Bull** offre une solution d’accueil compacte, soignée et parfaitement adaptée aux espaces modernes. Son plan de travail en bois stratifié (1,38 m x 0,70 m) propose une surface pratique, renforcée par un chant PVC et un passe-câble discret pour garder l’espace toujours propre et organisé. La façade, haute de 1 mètre, est mise en valeur par une tablette en verre sablé fixée sur pastilles en aluminium, ajoutant une touche élégante dès le premier regard. À l’arrière, un coffre de trois tiroirs — dont un verrouillable — permet de garder les effets personnels ou documents sensibles en toute sécurité. Avec ses dimensions globales de 1,40 m x 0,70 m x 1,00 m, BULL combine esthétique, fonctionnalité et gain de place dans un format parfaitement optimisé.





Odéon

Le comptoir **Odéon** se distingue par son ampleur et son style soigné, pensé pour offrir un accueil à la fois organisé et valorisant. Son plan de travail en bois stratifié de 1,38 m sur 0,60 m, doté de chants PVC et d'un passe-câble intégré, assure une utilisation confortable au quotidien. L'ensemble est complété par un plateau retour de 1,00 m permettant d'élargir l'espace de travail, ainsi que par un coffre à quatre tiroirs, dont un , idéal pour sécuriser dossiers et effets personnels. La façade haute, culminant à 1,00 m, est rythmée par trois tablettes en verre sablé Securit fixées sur pastilles en inox, ajoutant un aspect moderne et structuré à l'ensemble. Avec ses dimensions généreuses (2,30 m x 1,70 m x 1,00 m), **Odéon** combine parfaitement fonctionnalité, rangements et élégance.

Adagio

Le modèle **Adagio** apporte un vrai souffle de modernité dans un espace d’accueil. Sa façade en stratifié chêne blanchi capte immédiatement la lumière, tandis que la tablette cappuccino vient adoucir l’ensemble et créer un contraste subtil. Sans en faire trop, il installe une ambiance professionnelle mais chaleureuse. À l’arrière, un plan de travail discret permet de garder le poste organisé et fonctionnel. Avec ses 2,20 m de long et sa hauteur de 1,05 m, il offre une présence équilibrée : suffisamment généreuse pour accueillir confortablement, mais facile à intégrer dans différents environnements.



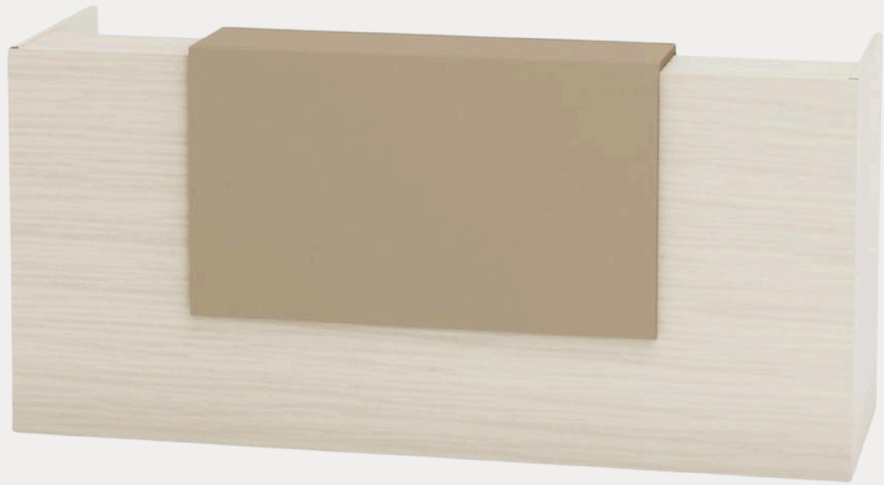

Opalia

Dans un espace d’accueil, l’**Opalia** apporte immédiatement une impression d’ordre et de solidité. Le plan de travail en bois stratifié offre une surface agréable et facile à organiser, avec son chant PVC et son passe-câble intégré qui évitent l’encombrement des connectiques. La façade haute est renforcée par une plinthe en lamica de 10 cm, un détail discret mais utile pour protéger la base du comptoir. Au-dessus, la tablette en verre sablé posée sur des distanceurs en inox apporte une touche plus légère, presque élégante, qui équilibre visuellement l’ensemble. Ses dimensions (1,76 m de long pour 1 m de haut) en font un comptoir compact, fonctionnel et parfaitement adapté à un accueil clair et structuré.



TABLES BASSES

Easy Carrée

En bois ou en verre

Cette version carrée de la table **Easy** apporte une vraie sensation de légèreté dans un espace d'accueil ou de détente. Son plateau en verre clair de 60 x 60 cm laisse passer la lumière et donne une impression d'ouverture, même dans les environnements plus compacts. Le socle en inox, conçu en tube 16 x 16 mm, forme une base fine mais suffisamment solide pour assurer une bonne stabilité. Avec une hauteur de 37,5 cm, l'ensemble reste discret, simple et élégant, idéal pour accompagner des fauteuils ou habiller un coin attente sans le surcharger.





Apache

La table **Apache** apporte une présence simple et solide dans un espace d'attente ou de détente. Son plateau en bois stratifié de 55 cm de côté, avec ses chants PVC et son épaisseur de 25 mm, offre une surface résistante et facile à entretenir. La structure reprend le même matériau, avec deux panneaux latéraux et une traverse centrale qui renforcent l'ensemble sans l'alourdir visuellement. Avec ses 40 cm de hauteur, elle reste discrète tout en étant suffisamment robuste pour un usage quotidien dans un environnement professionnel.

Easy rectangulaire

En bois ou en verre

La version rectangulaire de la table **Easy** apporte une touche moderne tout en restant très discrète. Son plateau en bois stratifié de 1,20 m sur 60 cm offre une surface agréable et résistante, renforcée par un chant PVC qui tient bien dans le temps. L'ensemble repose sur un socle en inox au dessin fin, réalisé en tube 16 x 16 mm, ce qui donne une impression de légèreté tout en assurant une bonne stabilité. Avec ses 37,5 cm de hauteur, elle s'intègre facilement dans un espace d'accueil, une zone de réunion informelle ou un coin détente, sans jamais surcharger l'environnement.





MEUBLES DE RANGEMENT

Meuble haut à 2 portes



Ce meuble haut combine praticité et élégance pour organiser efficacement un espace de travail. Les portes pleines du bas permettent de ranger discrètement les documents, tandis que les portes vitrées du haut apportent visibilité et légèreté. En bois stratifié, il s'adapte facilement à différents environnements professionnels. Avec ses dimensions de 90 cm x 44 cm x 1,70 m, il offre un rangement vertical généreux sans encombrer l'espace.

Meuble haut vitré



Ce meuble de rangement haut allie simplicité et efficacité pour organiser un espace de travail. Les portes pleines du bas offrent un stockage discret, tandis que les portes vitrées du haut apportent légèreté et visibilité. Conçu en bois stratifié, il s'intègre facilement dans tout environnement professionnel. Avec ses dimensions de 90 cm x 44 cm x 1,70 m, il propose un volume de rangement optimisé dans un format compact.

Meuble haut ouvert



Ce meuble haut offre un accès direct à son contenu, idéal pour garder dossiers et archives à portée de main. Entièrement ouvert, il permet de visualiser rapidement ce qu'il contient et de faciliter l'organisation quotidienne. Conçu en bois stratifié, il est robuste et s'intègre aisément dans tout type de bureau. Avec ses dimensions de 90 cm x 44 cm x 1,70 m, il propose une grande capacité de rangement sans encombrer l'espace.

Coffre à 3 tiroirs



Coffre à 4 tiroirs



Meuble Cubik



Meuble moyen



Meuble bas à 2 portes



Meuble bas Bianco



Meuble bas Twenty



Meuble Demi-Cubik





Meuble retour
Neo



Meuble retour
Starwood



Bibliocubik



Bibliosnake



Classeur
métallique à
2 tiroirs

Classeur
métallique à
3 tiroirs





Classeur
métallique à
4 tiroirs

Vestiaire
métallique à
1 porte





Vestiaire
métallique à
2 portes

Vestiaire
métallique à
3 portes





Vestiaire
métallique à
4 cases

Vestiaire
métallique à
6 cases





Rangement
bas métallique
à
porte rideau en
PVC

Rangement
haut métallique
à
porte rideau en
PVC





Rayonnage
métallique
galvanisé

Rayonnage
métallique
peinture





Armoire métallique basse



Armoire métallique haute



Casier
métallique à
6 cases



Casier
métallique à
9 cases



Casier
métallique à
15 cases

SALONS DE BUREAU



Rubby

*Le salon **Rubby** apporte une touche chaleureuse et professionnelle à n'importe quel espace d'accueil. Le canapé 2 places, compact mais confortable, mesure 1,31 m de long pour 0,65 m de profondeur, avec une assise interne bien proportionnée pour garantir un vrai confort au quotidien. Son revêtement en similicuir facilite l'entretien tout en donnant un aspect soigné et moderne. Avec ses lignes simples et son style discret, le modèle **Rubby** s'adapte facilement à tous les bureaux qui recherchent une ambiance propre, élégante et accueillante.*

Banquette Alivar

*Pensée pour créer un espace détente chic au sein du bureau, la méridienne **Alivar** combine confort et élégance. Ses dimensions généreuses (1,95 m de long et 0,90 m de profondeur) offrent une vraie zone de repos, tandis que l'assise interne, large et agréable (1,80 x 0,72 m), permet de s'allonger confortablement. Les pieds chromés apportent une touche moderne et légère, et les deux coussins inclus renforcent le côté cosy sans alourdir le design. C'est une pièce qui trouve facilement sa place dans un environnement professionnel où l'on souhaite mêler style et bien-être.*



Quadro

*Avec ses lignes droites et son style épuré, le canapé **Quadro** apporte une présence élégante dans un espace d'accueil ou un bureau. Ses dimensions généreuses (L 2,00 x P 0,85 x H 0,70 m) offrent un vrai confort, tandis que l'assise interne (L 1,30 x P 0,62 x H 0,40 m) est pensée pour accueillir agréablement sans sacrifier l'esthétique. Revêtu entièrement de tissu, il apporte une sensation de douceur et une finition chaleureuse, idéale pour créer une atmosphère soignée et accueillante dans un environnement professionnel.*

Between

*La gamme **Between** permet de composer facilement un espace d'accueil modulable et moderne. La chauffeuse, le canapé 2 places et le coin d'angle partagent des lignes épurées et un revêtement en similicuir, pratique et simple à entretenir. Leurs dimensions bien pensées offrent un confort réel, que ce soit pour une assise individuelle (0,70 m de large), un duo (1,80 m) ou une configuration d'angle. Chaque module possède une assise interne profonde et agréable, idéale pour créer un environnement accueillant et adaptable selon les besoins du bureau.*





Gloria

*Le canapé **Gloria** apporte une touche douce et moderne aux espaces d'attente ou de réception. Avec ses dimensions équilibrées (L 1,62 x P 0,80 x H 0,72 m) et son assise interne confortable (1,34 x 0,57 x 0,40 m), il offre un accueil agréable sans prendre trop de place. Son revêtement en similicuir assure une finition soignée et un entretien facile, ce qui en fait une option pratique pour un environnement professionnel qui recherche à la fois style et fonctionnalité.*

Havana Light

*Le modèle **Havana Light** se veut à la fois confortable et élégant, parfait pour aménager un espace d'accueil chaleureux. Grâce à ses dimensions généreuses (L 1,77 x P 0,96 x H 0,80 m) et à son assise interne bien proportionnée (1,43 x 0,60 x 0,40 m), il offre une assise agréable pour deux personnes. Son revêtement en similicuir apporte une finition propre et facile à entretenir, tout en donnant au salon une allure moderne qui s'intègre aisément dans un environnement professionnel.*





Magnum

*Compact et élégant, le canapé **Magnum** apporte une solution d'assise moderne pour les petits espaces d'accueil ou les bureaux. Ses dimensions (L 1,78 x P 0,83 cm) en font un modèle facile à placer tout en offrant un réel confort. Le revêtement en similicuir assure une finition propre, résistante et simple à entretenir, idéale pour un usage quotidien en environnement professionnel. Son design discret permet de l'intégrer facilement à différents styles d'aménagement.*

Montecarlo

*La collection **Montecarlo** combine lignes sobres et confort durable, idéale pour un espace d'accueil soigné. Le canapé 2 places (L 1,73 x P 0,80 x H 0,66 m) et le fauteuil assorti offrent des assises internes bien pensées, portées par une mousse injectée qui garantit un maintien agréable au quotidien. Revêtus de similicuir, ils sont faciles à entretenir et conservent une allure élégante dans un environnement professionnel. Leur design compact leur permet de s'intégrer facilement dans différents styles d'aménagement.*





Smart Light

*La ligne **Smart Light** mise sur une esthétique soignée grâce à son revêtement en similicuir agrémenté de coutures décoratives. Le canapé 2 places (1,43 m de long) comme le fauteuil assorti offrent des assises confortables et bien proportionnées, avec des dimensions internes pensées pour accueillir agréablement. Leur format compact permet de meubler un espace d'attente sans l'encombrer, tout en apportant une touche élégante et moderne à l'aménagement.*

Panama

*La gamme **Panama** se distingue par son style marqué et ses finitions cousues qui apportent du relief au similicuir. Le canapé 2 places (L 1,63 x P 0,92 x H 0,71 m) et le fauteuil assorti (L 0,92 x P 0,94 x H 0,71 m) offrent une assise confortable tout en gardant un format facile à intégrer dans un espace d'accueil. Leur design équilibré et leur revêtement pratique en font un ensemble à la fois esthétique et simple à entretenir, parfait pour un environnement professionnel.*





Armani

*L’ensemble **Armani** séduit par ses lignes élégantes et son revêtement en similicuir aux coutures verticales, apportant une touche moderne et soignée.*

Le canapé 2 places (L 1,75 x P 0,80 m) et le fauteuil (L 1,10 x P 0,85 m) offrent une assise confortable dans un format généreux mais facile à intégrer.

Un ensemble esthétique, robuste et simple d’entretien, idéal pour les espaces d’accueil professionnels.

Dolce Vita

*Avec ses coutures verticales et son revêtement en similicuir, la gamme **Dolce Vita** apporte une touche moderne et soignée à tout espace d'accueil.*
Le canapé 2 places (L 1,55 x P 0,85 m) et le fauteuil (L 0,83 x P 0,85 m) offrent un confort compact, facile à intégrer et simple à entretenir.
Une solution élégante et pratique pour les environnements professionnels.



I Love You

*L'ensemble **I Love You** séduit par ses lignes douces et son design contemporain, souligné par un revêtement en similicuir aux finitions épurées.*
Le canapé 2 places (L 1,70 x P 0,85 m) et le fauteuil (L 1,10 x P 0,85 m) offrent une assise confortable tout en conservant un format facilement intégrable dans un espace d'accueil.
Un ensemble élégant, moderne et simple à entretenir, idéal pour les environnements professionnels.

Tweet

*Le canapé **Tweet** apporte une ligne légère et moderne idéale pour les petits espaces d'accueil. Avec ses dimensions compactes (L 1,44 x P 0,70 x H 0,68 m) et son assise interne bien proportionnée (1,15 x 0,46 x 0,38 m), il offre un confort discret mais agréable. Son revêtement en similicuir assure une finition propre, facile à entretenir, tout en gardant une esthétique simple et professionnelle. C'est un modèle pratique à intégrer dans n'importe quel aménagement.*





Dallas

L’ensemble DALLAS séduit par son design moderne et son revêtement en similicuir ou en tissu.
Le canapé 2 places et le fauteuil, avec leur socle en acier laqué, offrent confort et élégance.
Un ensemble pratique, contemporain et idéal pour les espaces professionnels.

Yellow

*Pensée pour apporter une touche moderne aux espaces d'accueil, la banquette **Yellow** propose une assise 3 places pratique et confortable. Entièrement revêtue de similicuir, elle est facile à entretenir et garde un aspect propre au quotidien. Ses deux accoudoirs centraux, également en similicuir, structurent l'ensemble et ajoutent un vrai confort d'usage. C'est une solution simple, élégante et adaptée aux environnements professionnels qui recherchent une assise compacte et fonctionnelle.*





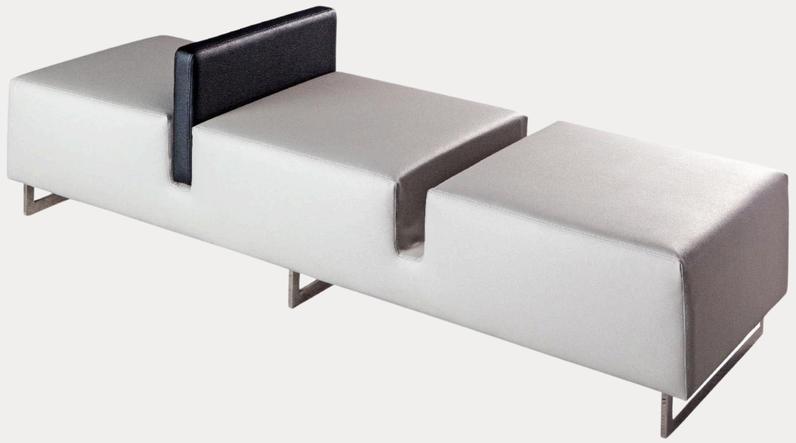

Lily

*La chauffeuse **Lily** propose une assise compacte de 55 cm de large, 55 cm de profondeur et 72 cm de hauteur. Revêtue de similicuir, elle est simple à entretenir et s'intègre facilement dans tout espace d'accueil ou de réunion grâce à son format réduit.*



COLLECTIVITÉS



Version chaise



Version tabouret haut

Modèle Nuke

Le siège modèle **NUKE** est une chaise en polypropylène, légère, résistante et confortable, avec un design moderne et un dossier ajouré. Empilable et facile à entretenir, elle convient aussi bien pour l’intérieur que pour l’extérieur.



Chaise modèle Petite





Chaise modèle Vinyle





Chaise haute

Bird



Chaise haute

Klik





Chaise haute

Bird 2





Chaise haute
modèle Ibiza



Chaise haute
modèle Malmo



Chaise haute
modèle Fly



Chaise modèle
Fly carrée



Chaise modèle
Bistrot



Chaise modèle
Alpha



Chaise haute
modèle Malmo



Chaise modèle
Klik



Chaise modèle
Shell



Chaise modèle
Alice



Chaise modèle
Madelaine



Chaise modèle
Luxembourg



Table modèle
Genova



Table modèle
Base inox



Table modèle
Malaga



Table modèle
Parisienne carré



Table modèle
Parisienne ronde



Table modèle
Roma



Table modèle
Square

CHAISES POUR ATELIER

Tulip



Classique



Assise debout sans cerceau avec pompe haute ou simple

Bologne



Primo



Classique



Tabouret primocerceau en PVC

Iso avec accoudoirs



Milano



FINITIONS ET ACCESSOIRES

FINITIONS



Décor ramage



Noyer



Hêtre



Chêne-blanchie



Chêne-Odeon



Chêne-brossé

Blanc



Wengue

Finitions verre

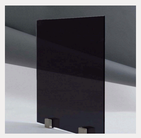

Verre-emaille-noir



Verre-Bronze

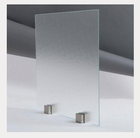

Verre-sable



Verre-claire

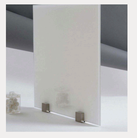

Verre-emaillé-Blanc

Tissu Puma



AIR-MESH-01



AIR-MESH-02

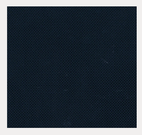

AIR-MESH-06



AIR-MESH-05



AIR-MESH-03

Similicuir

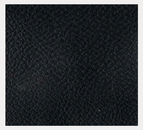

STORE—901



STORE—526



STORE—520



STORE—517



STORE—500



STORE—340

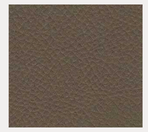

STORE—066



STORE—315

STORE—001



STORE—006



STORE—120



STORE—006



STORE—028



STORE—102



STORE—111



STORE—121



STORE—126



STORE—318

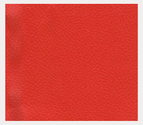

STORE—225

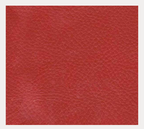

STORE—275



STORE—218



STORE—215

STORE—403

STORE—416

STORE—603

STORE—415

ACCESSOIRES

Keyboard systems



Repose pied
Humanscale



Support Écran
Humanscale



Goulette passe-câbles



Vertebre passe-câble



Corbeille

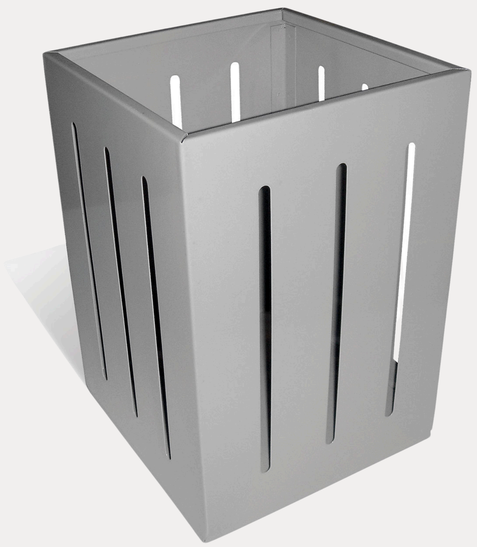

Passe-câble rond



Top access



Repose pied



Support unité centrale suspendu



Sous main



Chariot unité centrale sur roues



Porte-manteaux



Cactus

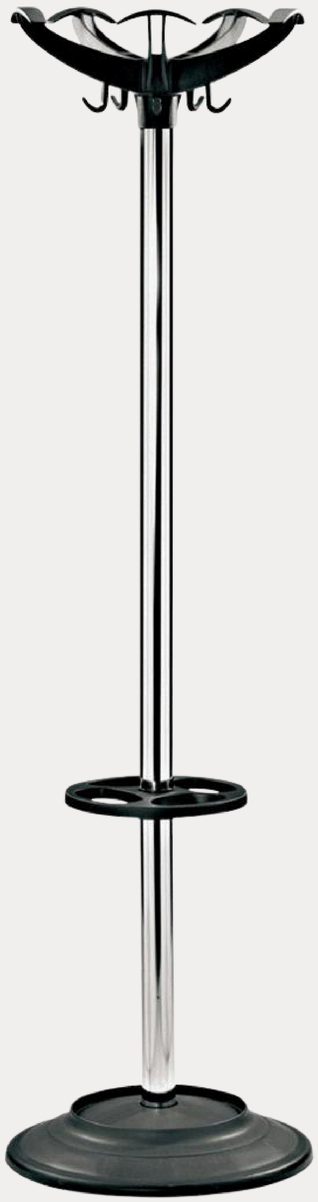

Iris



Spider

@meublentubofficiel

www.meublentub.com

Z I Charguia N15 rue 8612 Impasse N3 - Tunis

Showroom : 71 205 339 / Bureaux & Usines : 71 205 600

